Z-FUGENPROFIL

- Z-Fugenprofil -
NEU
- Z-Fugenprofil -

isotosi

Persönliche Beratung und Service

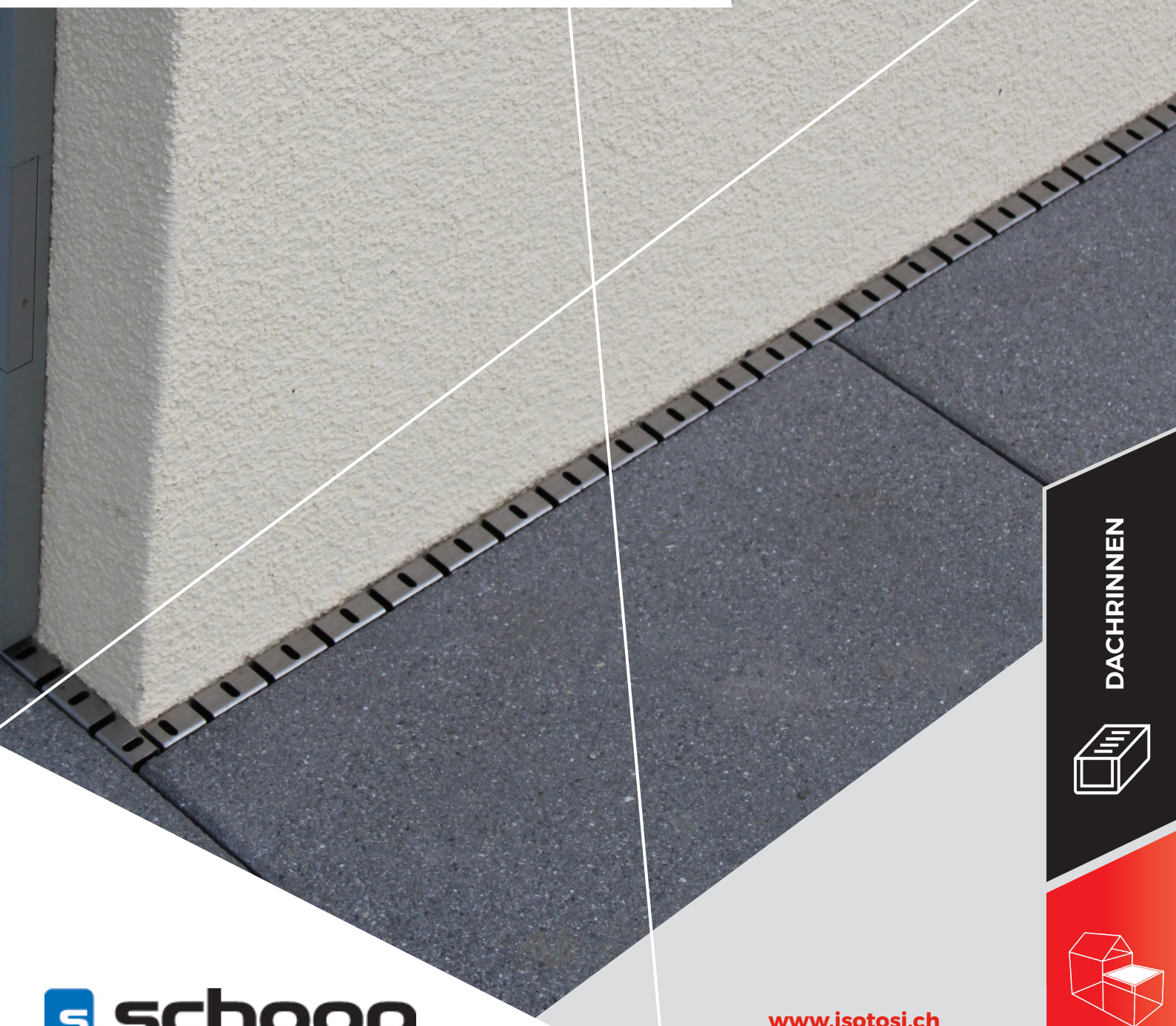

DACHRINNEN

schoop

www.isotosi.ch

Z-FUGENPROFIL

Ästhetik und Langlebigkeit für den Aussenbereich



Das Z-Fugenprofil aus Edelstahl erweitert unser bewährtes U-Fugenprofil-Sortiment und sorgt für eine präzise, saubere und dauerhaft hochwertige Ausführung.

Dank seiner hohen Widerstandsfähigkeit und Langlebigkeit eignet es sich besonders für den Aussenbereich und gewährleistet eine professionelle Integration der Beläge.

TECHNISCHE DATEN

Art.N°	Bezeichnung	Dicke	Höhe	Breite	Länge	Fr./lm	Verfügbarkeit
22539	**Z-Fugenprofil (CrNi-Stahl)**	0.80 mm	**20 mm**	**18 mm**	2000 mm	14.70	An Lager
22537	**Z-Fugenprofil (CrNi-Stahl)**	0.80 mm	**30 mm**	**18 mm**	2000 mm	15.50	An Lager
22470	**Z-Fugenprofil (CrNi-Stahl)**	0.80 mm	**40 mm**	**18 mm**	2000 mm	16.30	An Lager
22471	**Z-Fugenprofil (CrNi-Stahl)**	0.80 mm	**50 mm**	**18 mm**	2000 mm	17.60	Auf Bestellung

REFERENZABMESSUNGEN

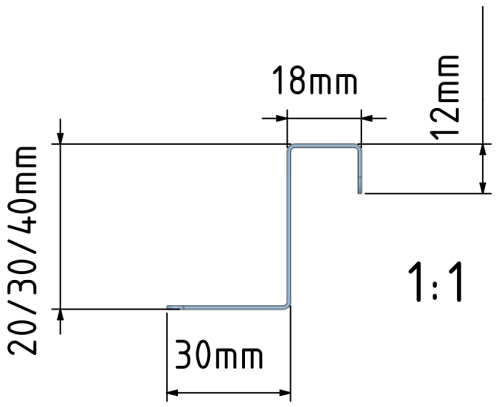

ANWENDUNG

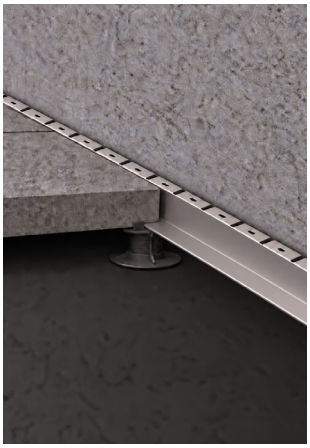



VORTEILE

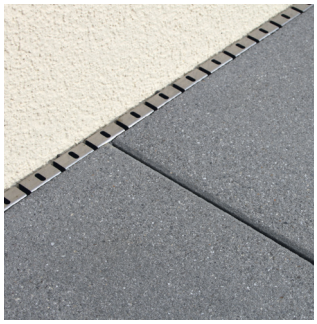

- Das Fugenprofil aus Chrom-Nickel-Stahl eignet sich ideal für ästhetische und langlebige Ausführungen im Aussenbereich.
- Es ist in verschiedenen Grössen erhältlich, wie:
  einer Dicke von 0.8 mm, einer Breite von 18 mm, einer Höhe von 20, 30, 40 und 50 mm und einer Länge von 2000 mm
- Dieses Profil ist für eine präzise Fugengestaltung konzipiert und eignet sich daher für verschiedene Bauprojekte.