XPS-PROTEC III

isotosi

Persönliche Beratung und Service

DÄMMUNG

swisspor

LAMILUX

dietrich

isoler I créer I protéger

www.isotosi.ch

LÖSUNGEN UND DIENSTLEISTUNGEN

XPS-PROTEC III

1
DETAILS UND ANWENDUNGSBEISPIELE
Seite 4 - 6

2
VOM PRODUKT BIS ZUR BAUSTELLE
Seite 7 - 8

3
TECHNISCHE DATEN
Seite 9

4
VERLEGUNG
Seite 10 - 11

1 DETAILS UND ANWENDUNGSBEISPIELE

- Installation des Systems
- Verlegebedingungen
- Zu beachtende Punkte
- Anwendungsbeispiele

2 VOM PRODUKT BIS ZUR BAUSTELLE

- Die XPS-Protec III-Platte
- Verpackung & Logistik
- Referenzprojekte

3 TECHNISCHE DATEN

- Preisliste
- Glasfaser-Kompositmaterial
- Extrudiertes Polystyrol – XPS
- Weitere Informationen

4 VERLEGUNG

- Vertikale Verlegung
- Untere Kante ausserhalb Staunässe
- Montagehilfe
- Ballastierung
- Mechanische Befestigung

1 DETAILS & ANWENDUNGSBEISPIELE

VERLEGUNG DES XPS-PROTEC III-SYSTEMS

Die XPS-Protec III-Platte muss gemäss den Montageanleitungen verlegt werden, ergänzt durch eine mechanische Befestigung, die einen optimalen Halt über lange Zeit gewährleistet.

Die Einzelheiten zur Verlegung finden Sie auf *Seite 10.*

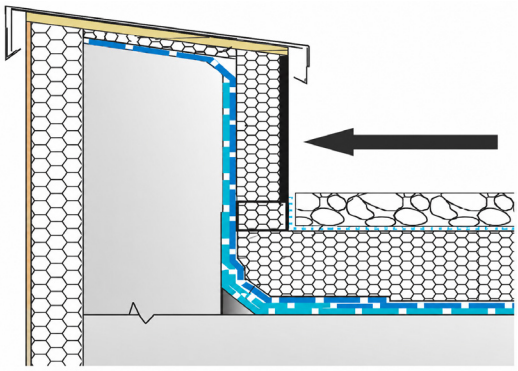

VERLEGUNGSBEDINGUNGEN

- Ausschliesslich vertikale Verlegung.
- Vermeiden Sie jeglichen Kontakt der Platte mit Staunässe, um Kapillarerscheinungen vorzubeugen.
- Falls erforderlich, unter der Platte eine Keilplatte aus extrudiertem Polystyrol anbringen, um einen ausreichenden Abstand zum Boden sicherzustellen.

1 **XPS-Protec III-Platte**

2 **Kleber (z. B. PC-56 oder Permafix 1166)**

3 **Keilplatte aus extrudiertem Polystyrol**

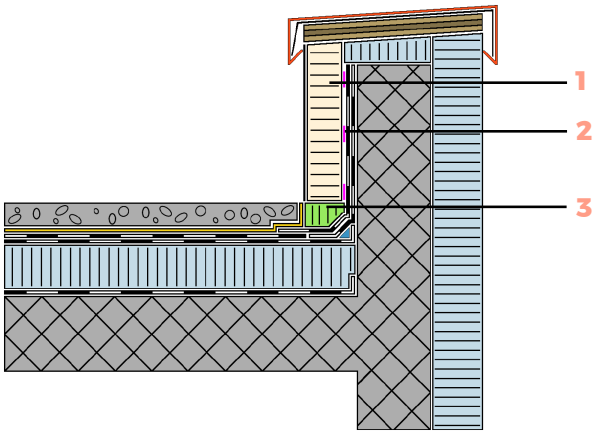

ZUSCHNITT DER PLATTE

Die XPS-Protec III-Platte lässt sich leicht mit einer Kreissäge mit Holzsägeblatt zuschneiden.

WICHTIGE HINWEISE

Die Schutzfolie ist unmittelbar nach der Verlegung zu entfernen.
Eine längere Einwirkung von UV-Strahlung und Witterungseinflüssen kann die Schutzfolie beschädigen und deren Entfernen erschweren.

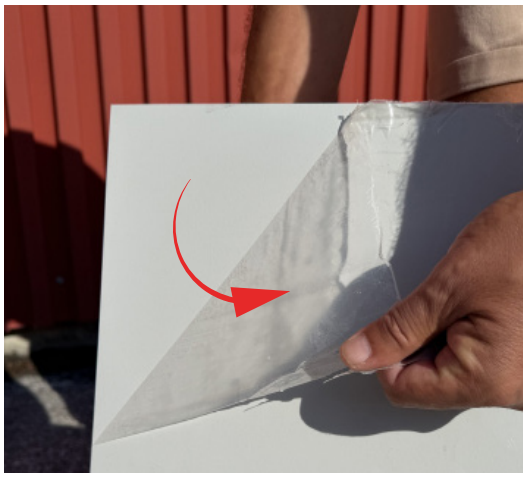

Ausserdem muss das extrudierte Polystyrol (XPS) unbedingt vor UV-Strahlung geschützt werden, um seine Leistungsfähigkeit und Langlebigkeit dauerhaft zu gewährleisten.

ENTWÄSSERUNG

Technische Details, die darauf ausgelegt sind, die Leitungsfähigkeit des Systems dauerhaft zu erhalten.

WANDVERKLEIDUNG

Eine dauerhafte Lösung für einen sauberen und ästhetischen Wandabschluss.

INNENECKEN

Perfekt abgestimmte Details für ein harmonisches Gesamtbild.

AUSSENECKEN

Präzise Anschlüsse für eine kontrollierte und fachgerechte Verlegung.

2 XPS-PROTEC III VOM PRODUKT BIS ZUR BAUSTELLE

DIE XPS-PROTEC III-PLATTE

Eine Lösung für die Wandverkleidung, die Leichtigkeit, Festigkeit und einfache Verlegung vereint.

VERPACKUNG UND LOGISTIK

Die Platten werden montagefertig auf die Baustelle geliefert. Dadurch werden Lagerung, Handhabung und Verarbeitung vor Ort wesentlich erleichtert.

BAUSTELLENREFERENZEN

Freiburg

Zuverlässige und dauerhafte Lösung für Flachdachprojekte jeder Art.

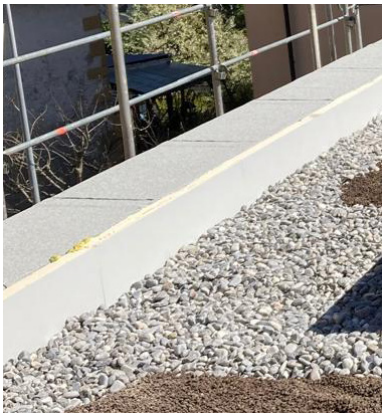

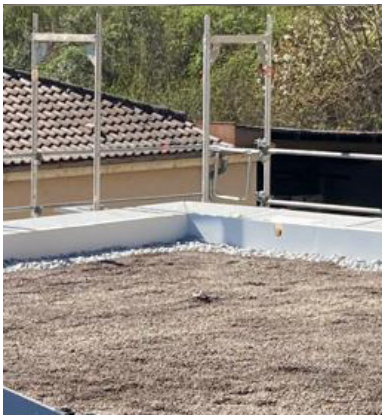

Neuenburg

Leistungsstarke Dämmung und optimaler Schutz für Dächer.

Villars-sur-Glâne

Ausführung einer Aufbordung mit XPS-Protec III-Platten.

3 TECHNISCHE DATEN

XPS-PROTEC III KOMBIPLATTE - Dim. 1'240 x 590 mm
FÜR AUFBORDUNGEN, VERTIKALE VERLEGUNG UND FASSADENFUSS

Lambda ≤ 60 mm 0.033
≥ 80 mm 0.035

I-I / BKZ *E/RF3 cr*

kg / m³ *> 30*

Art. Nr.	Stärke	Spezifikation	Stück/Palette	m²/Palette	Fr/m²
21981	**60 + 2 mm**	Glasfaser-Komposit-platte	36	26.3	**86.90**
21982	**80 + 2 mm**	Glasfaser-Komposit-platte	26	19.0	**92.80**
21983	**100 + 2 mm**	Glasfaser-Komposit-platte	22	16.1	**102.10**
21984	**120 + 2 mm**	Glasfaser-Komposit-platte	18	13.2	**111.40**

GLASFASERVERSTÄRKTER KUNSTSTOFF (GFK)

Technische Daten

Spezifisches Gewicht	ca. 2.74 kg/m²
Stärke	ca. 2.0 mm
Wasseraufnahme	< 2%
Durchschnittlicher Feuchtigkeitsgehalt	<1% (bei Lieferung)
Lineare Ausdehnung	ca. 30 - 40 µm/mK
Brandschutzklasse nach EN 13501-1	Klasse E
Brandverhalten VKF	RF 3 (cr)
Langlebigkeit	n/a
Biegefestigkeit	ca. 130 N/mm²

EXTRUDIERTES POLYSTYROL

Technische Daten

Wärmeleitfähigkeit W/(mK)	≤ 60 mm 0.033 ≥ 80 mm 0.035
Frost-Tau-Beständigkeit	≤ 1%
Dimensionsstabilität unter festgelegten Temperatur- und Feuchtigkeitsbedingungen bei 70 °C / 90 %	≤ 5%
Linearer Ausdehnungs-koeffizient	0.07 mm/mK
Brandschutzklasse nach EN 13501-1	Klasse E
Brandverhalten nach VKF	RF 3 (cr)
Rohdichte	≈30 kg/m³

Zusätzliche Informationen

Witterungs-beständigkeit

XPS vor UV-Strahlung schützen

Schutz / Anbringen der Abdeckblech

Sofort mit einem geeigneten Schutz versehen.

UV-Schutz für zugeschnittenes XPS

XPS vor UV-Strahlung schützen

Zuschneideverfahren

Kreissäge wird für einen sauberen und präzisen Schnitt empfohlen

4 VERLEGEANLEITUNG

01 NUR VERTIKALE VERLEGUNG

Das Produkt wurde ausschliesslich für die vertikale Verlegung getestet und zugelassen.

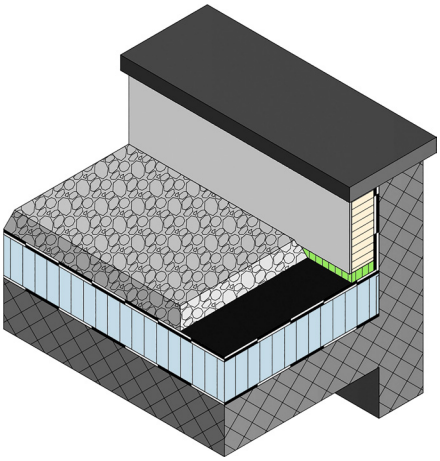

02 UNTERE KANTE AUSSERHALB VON STAUNÄSSE

Eine 20 bis 40 mm hohe Keilplatte aus extrudiertem Polystyrol unter der XPS-Protec III-Platte anbringen, damit diese nicht direkt mit möglicher Staunässe in Kontakt kommt.

Achtung : Dieses extrudierte Polystyrol darf keiner UV-Strahlung ausgesetzt werden.

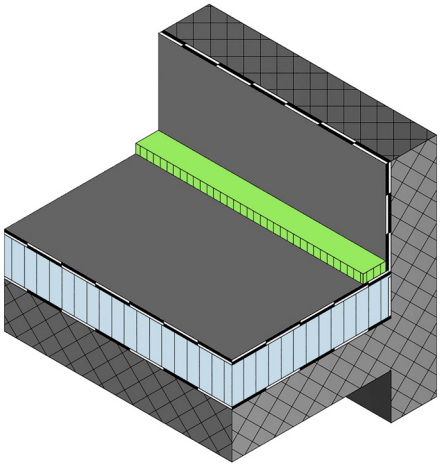

03 MONTAGEHILFE

Etwa alle 25 cm eine Raupe von Permafix 1166-Montageschaum auftragen.
Verbrauch: ≈ 13 m²/ Kartusche

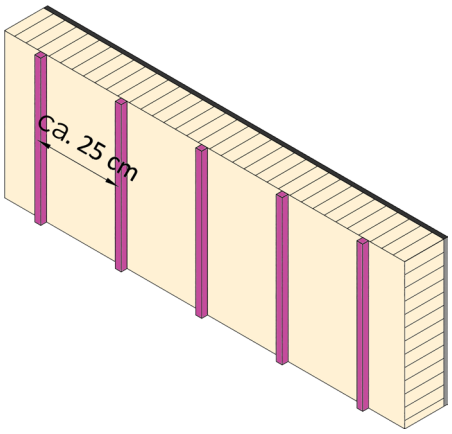

04 BESCHWERUNG

Die XPS-Protec III-Platte während ca. 1 Stunde beschweren, um ein mögliches Verrutschen bis zur vollständigen Aushärtung des Montageschaums PERMAFIX 1166 bzw. PC 56 zu verhindern.

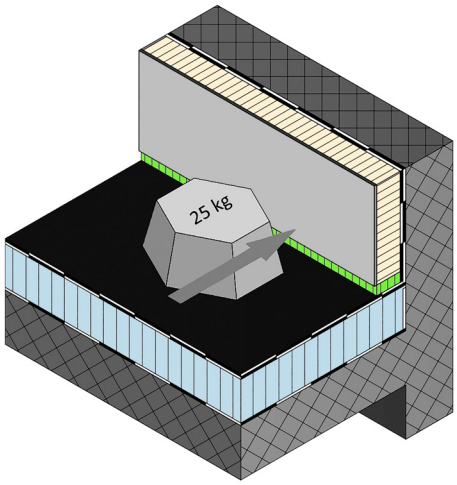

05 EMPFEHLUNG: MECHANISCHE BEFESTIGUNG

Es wird empfohlen, die XPS-Protec III-Platte an der oberen Kante zusätzlich zu sichern, beispielsweise mit Winkelprofilen aus dickem Blech.
Diese zusätzliche Befestigung reduziert die Belastungen durch das Eigengewicht der Platte auf der Frontseite und gewährleistet eine dauerhafte Stabilität.

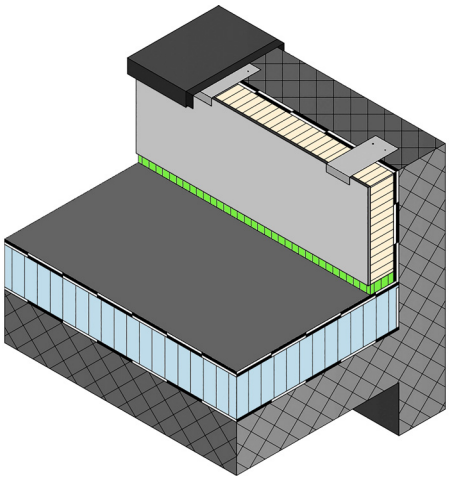

1. **NICOLAS CELESTRANO FR**
   079 274 58 94 | nc@isotosi.ch
2. **PASCAL CONSTANTIN FR**
   078 713 45 14 | pc@isotosi.ch
3. **YVES CUENOT FR**
   078 606 26 55 | yc@isotosi.ch
4. **MARTIN KALBERMATTEN DE - FR**
   078 842 38 43 | mk@isotosi.ch
5. **CHRISTIAN LÖFFEL DE - FR**
   079 389 33 59 | cl@isotosi.ch
6. **OLIVIER REY DE - FR**
   079 758 09 81 | or@isotosi.ch
7. **ALEXANDRE SCHLAUBITZ FR**
   079 309 47 07 | as@isotosi.ch
8. **URS VON KÄNEL DE - FR**
   076 361 55 99 | uvk@isotosi.ch

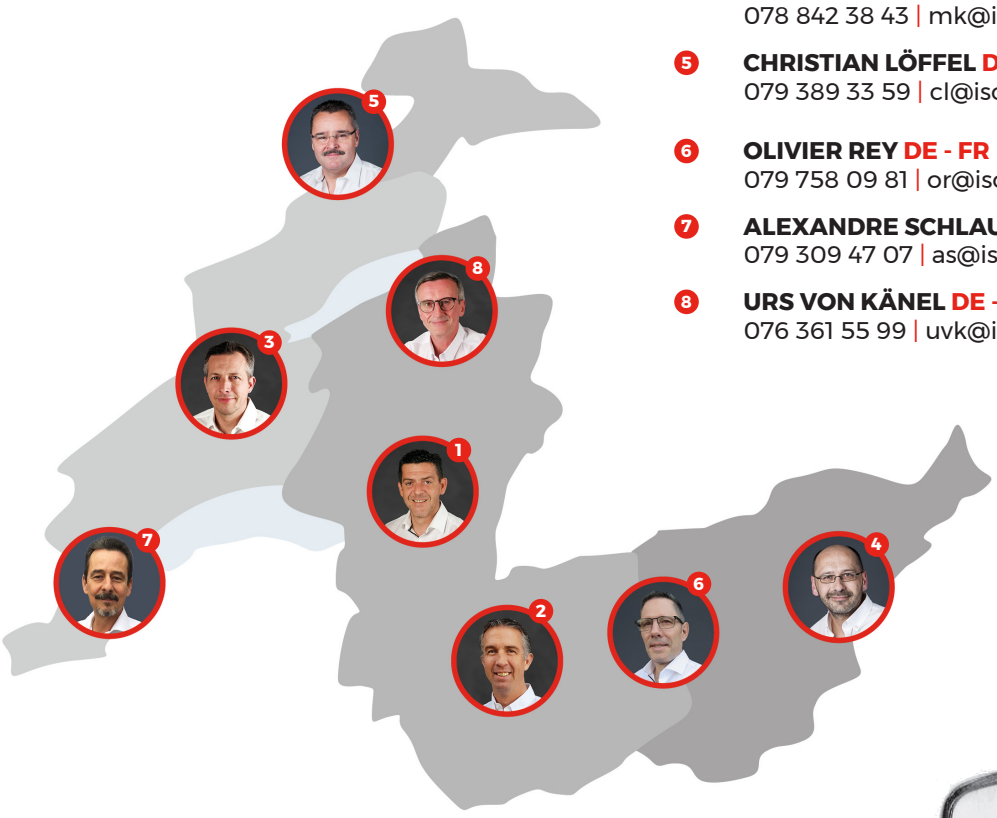

Änderungen vorbehalten

Technische Auskünfte

Büro Siders
027 452 23 67
technique@isotosi.ch

08.26

isotosi

ISOTOSI SA | Ile Falcon | Rue du Manège 3 | CH-3960 Sierre
T 027 452 22 00 | info@isotosi.ch | www.isotosi.ch